Direct Mold Services

Concepteur de solution de traçabilité pour les transformateurs de l'injection plastique

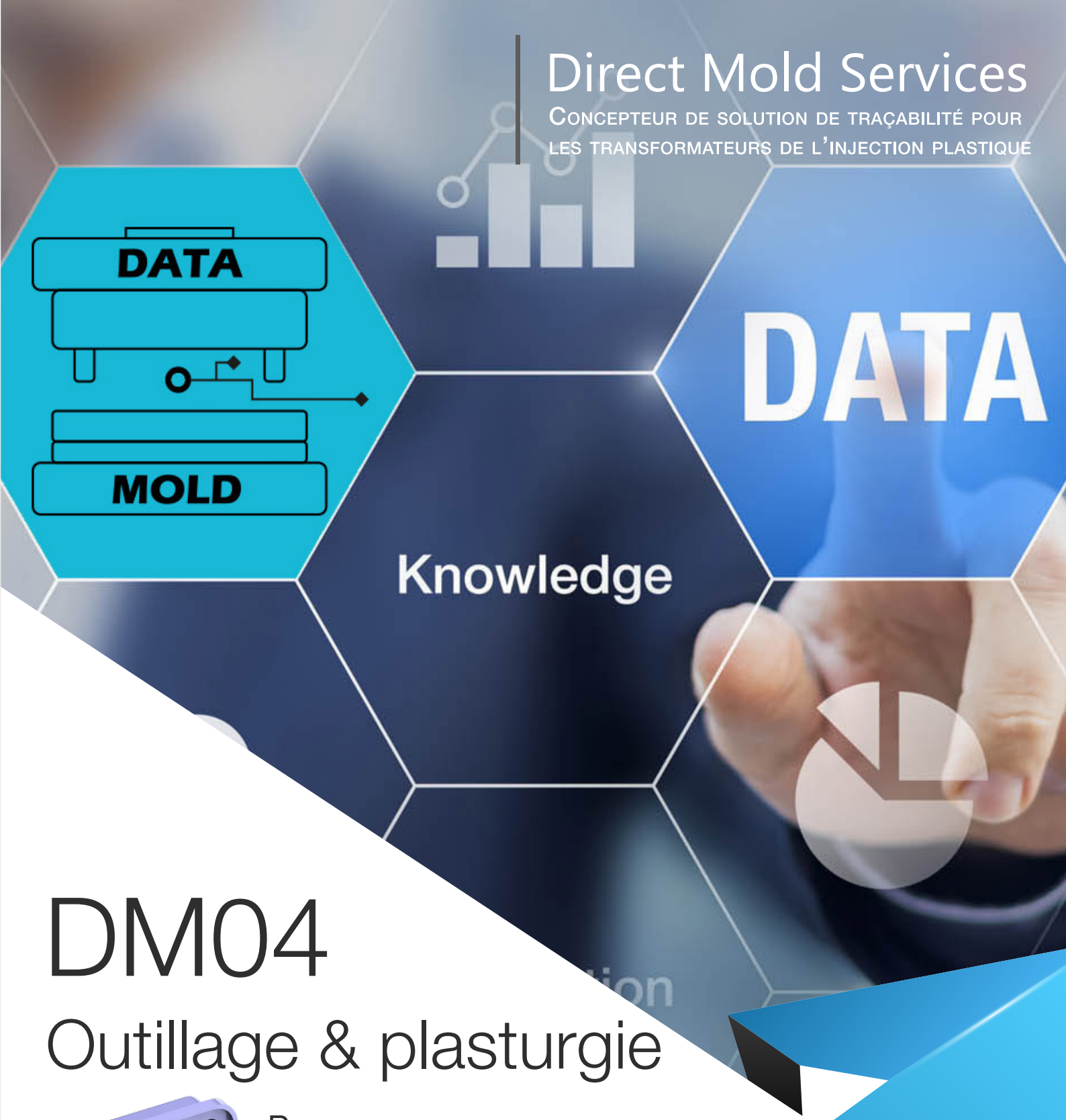

DM04

Outillage & plasturgie

Pour une meilleure maitrise de la gestion des données techniques de vos outillages

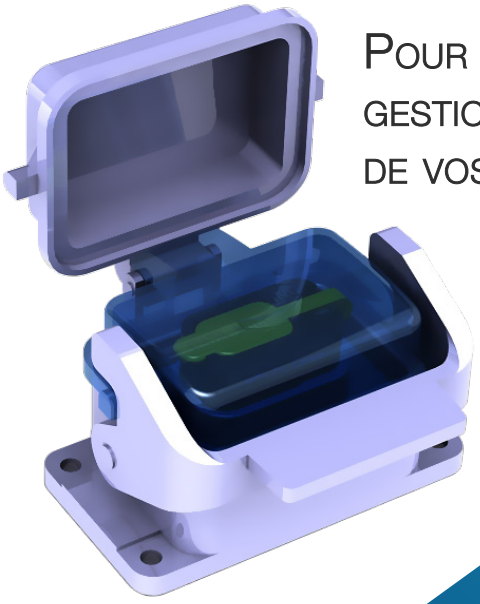

IP65

Direct Mold Services propose différents systèmes embarqués sur vos outillages.

Direct Mold Services

Concepteur de solution de traçabilité pour les transformateurs de l'injection plastique

Fiche d'instruction pour cahier des charges

01 | Implantation

Implantation de préférence sur le tasseau de l'outillage coté opérateur.

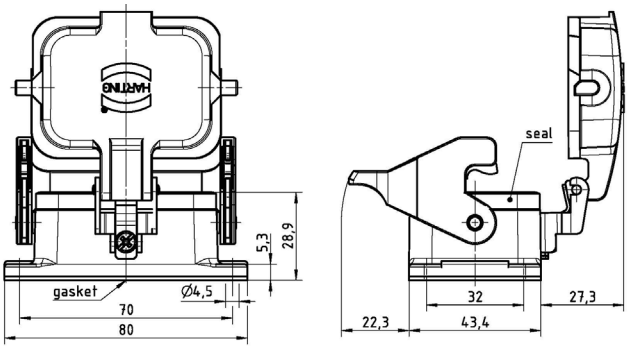

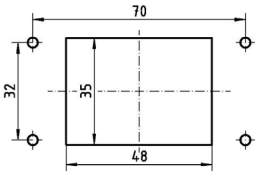

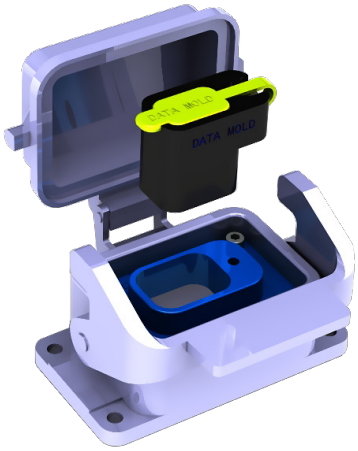

Récupération des données techniques de l'outillage via une interface utilisateur intuitive.

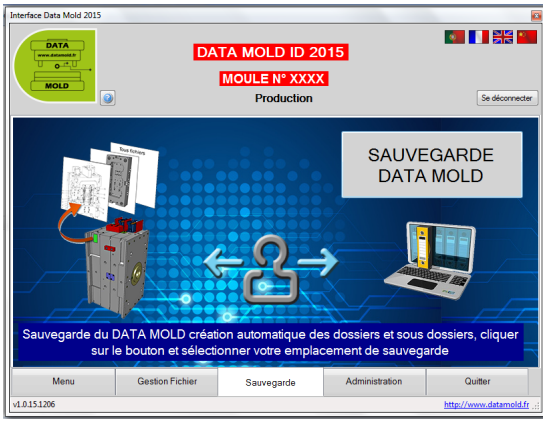

contact@direct-mold-services.com

www.direct-mold-services.com

02 43 33 63 48

14 Boulevard de l'Europe - Village des Artisans
72600 MAMERS

Direct Mold Services